LUMIN&SENS lighting

Downlight ORIENTABLE 360°

Description

Downlight led orientable à 360° et pivotable à 40° pour un éclairage d'accentuation.

Equipé d'une lentille anti-eblouissement.

Idéal pour le remplacement d'ancien luminaire à iodure 70-100w grace à son rendu lumineux et sa taille d'encastrement.

Idéal pour commerces, pharmacie …

© Lumin&sens 2016
Tous droits réservés
Les données, photos, références sont les propriétés de Lumin&sens

Downlight ORIENTABLE 360°

LDSR30/WW		LDSR30/NW	
Consommation	30W	Consommation	30W
IRC	82 Ra	IRC	82 Ra
Temp de couleur	3000°K	Temp de couleur	4000°K
Rendu lumineux	2400 lm	Rendu lumineux	2500 lm

Tension	220-230V
Fréquence	50-60Hz
UGR	NC
Faisceau	45°
Durée de vie	40.000h
Indice de Protection IP	IP20
Indice de protection IK	IK08
Classe électrique	II

Dimensions

Ø Perçage 175mm

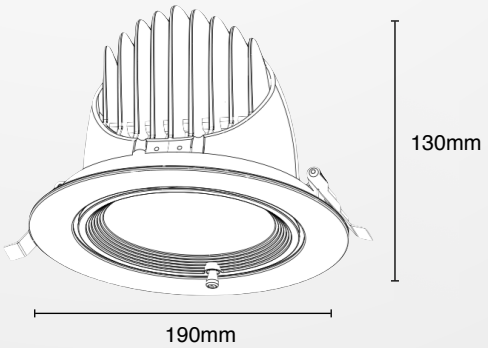

© Lumin&sens 2016
Tous droits réservés
Les données, photos, références sont les propriétés de Lumin&sens